ヘアーキャッチャー

ステンレス製
ヘアーキャッチャー

SHCS型　取扱説明書

機　　能

浴槽・プール・池・水槽等のお湯又は水を循環する際に、糸屑・髪・木の葉・ゴミをポンプ手前で捕捉する除塵器です。

取付場所

ポンプ手前の直近で蓋を上向きにした姿勢で取り付けて下さい。
定期的な清掃が必要ですので、人の出入りの容易な場所で、排水の出来る所を選んで下さい。

施工方法

(a) 接続方法:SHCS　32・40・50はねじ込み式と5Kフランジです。
　SHCS　65・80・100／125／150／200は、JIS　10Kフランジです。
(b) 入口側・出口側の出来る限り近い位置に同口径以上の仕切弁を設けて下さい。
(c) 管路の急遮断及びポンプ停止時に水撃(ウォーターハンマー)の発生が予測される場合は、必ずヘアーキャッチャー本体に作用しない様に対策して下さい。

使用条件

●最高使用圧力: 0.3Mpa　　●最高使用温度:60℃
FRP製SHCFの最高使用圧力は0.2Mpa、最高使用温度は45℃です。

使用方法

(a) 呼び水
　○浴槽・プール等の水面がヘアーキャッチャーより高い場合、エアーバルブを開くと本体内部の空気が排出された後　、満水になります。
　○水面が低い場合:蓋を取外し満水になる迄補給して下さい。
(b) 締切り運転の注意
　入口側バルブを必ず全開にしてポンプを運転して下さい。入口側の締切り運転を行うと本体内部が真空状態となり、破損する場合があります。
(c) 蓋の取外し
　○ポンプ停止後、入口側・出口側のバルブを閉じエアーバルブを開にして下さい。
　○締付ボルトを緩め、取手を持ち取外して下さい。
　○MMA型　透明蓋タイプの製品には、取手はありません。蓋に吸着解除ボルトがありますので必要に応じご使用下さい。
　・右回転でネジ込む方向に廻すと蓋が持ち上がります。
　・蓋をセットする場合は、必ず左回転でボルトの先端が出ていない事を確認して下さい。
　・透明蓋は樹脂製です。落下等の衝撃でヒビが入る可能性がありますので定期的に目視点検を行って下さい。
(d) 蓋の取付け
　○締付ボルトを片締めしない様に締め付けて下さい。
　○SHCS　100・125／150・200の締付けハンドルは、アイナットです。
　手締めの後、長さ20～30cm位でφ25以下のパイプ又は棒状の物を差込み、軽く増し締めを行って下さい。

内部バスケットの清掃 ： バスケットにゴミが溜まりますので、定期的に清掃が必要です。

SHCS　32・40・50 CM

SHCS　32・40・50FCM

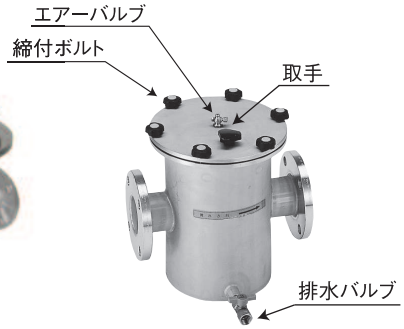

SHCS　65・80

SHCS　100・125

SHCS 150・200

ステンレス製 ヘアーキャッチャー SHCS-32.40.50CM

●内部目視可
●ソケット式

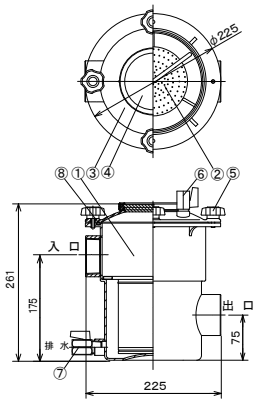

番号	部材名
①	本体
②	バスケット
③	蓋
④	覗き窓
⑤	締付ボルト
⑥	エアーバルブ
⑦	排水バルブ
⑧	パッキン

型式	入口接続口径/規格	出口接続口径/規格	排水接続口径/規格
SHCS-32CM	32A ソケット（Rc 1 1/4）	32A ソケット(Rc 1 1/4)	15A
SHCS-40CM	40A ソケット Rc 1 1/2）	40A ソケット(Rc 1 1/2)	15A
SHCS-50CM	50A ソケット（Rc 2）	50A ソケット(Rc 2)	15A

ステンレス製 ヘアーキャッチャー SHCS-32.40.50FCM

●内部目視可
●フランジ式

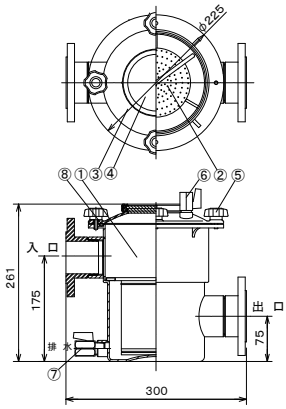

番号	部材名
①	本体
②	バスケット
③	蓋
④	覗き窓
⑤	締付ボルト
⑥	エアーバルブ
⑦	排水バルブ
⑧	パッキン

型式	入口接続口径/規格	出口接続口径/規格	排水接続口径/規格
SHCS-32FCM	32A JIS 5K F. 相当	32A JIS 5K F. 相当	15A
SHCS-40FCM	40A JIS 5K F. 相当	40A JIS 5K F. 相当	15A
SHCS-50FCM	50A JIS 5K F. 相当	50A JIS 5K F. 相当	15A

ステンレス製 ヘアーキャッチャー SHCS-65.80

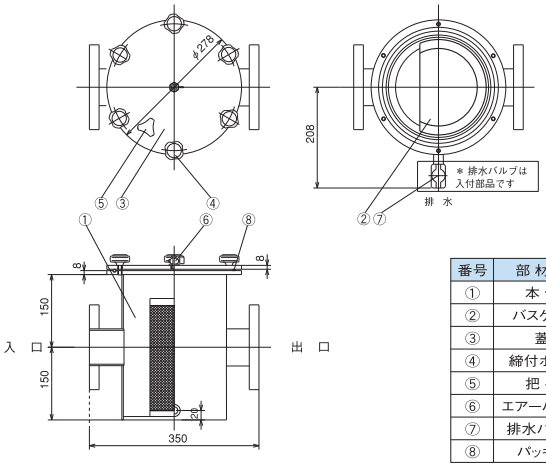

番号	部材名
①	本体
②	バスケット
③	蓋
④	締付ボルト
⑤	把手
⑥	エアーバルブ
⑦	排水バルブ
⑧	パッキン

型式	入口接続口径/規格	出口接続口径/規格	排水接続口径/規格
SHCS-65	65A JIS10K F.	65A JIS10K F.	15A
SHCS-80	80A JIS10K F.	80A JIS10K F.	15A

ステンレス製 ヘアーキャッチャー SHCS-100.125

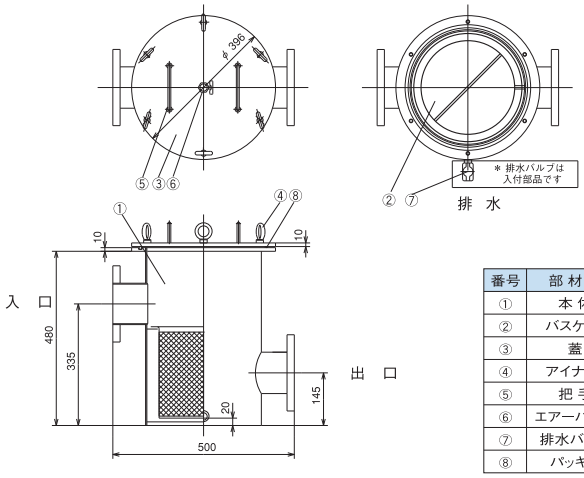

番号	部材名
①	本体
②	バスケット
③	蓋
④	アイナット
⑤	把手
⑥	エアーバルブ
⑦	排水バルブ
⑧	パッキン

型式	入口接続口径/規格	出口接続口径/規格	排水接続口径/規格
SHCS-100	100A JIS10K F.	100A JIS10K F.	15A
SHCS-125	125A JIS10K F.	125A JIS10K F.	15A

ステンレス製 ヘアーキャッチャー SHCS-150.200

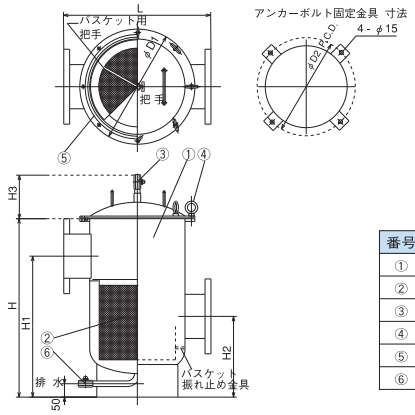

番号	部 材 名
①	本 体
②	バスケット
③	エアーバルブ
④	アイナット
⑤	パッキン
⑥	排水バルブ

型　式	入口接続口径/規格	出口接続口径/規格	排水接続口径/規格
SHCS-150	150A JIS10K F.	150A JIS10K F.	15A
SHCS-200	200A JIS10K F.	200A JIS10K F.	15A

型　式	L	φD1	H	H1	H2	H3	φD2
SHCS-150	550	430	665	525	300	165	366
SHCS-200	600	480	825	660	300	180	416

FRP製 ヘアーキャッチャー SHCF

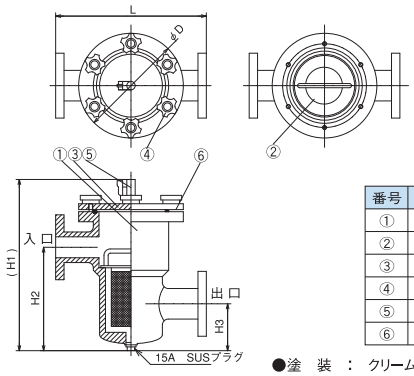

番号	部 材 名
①	本 体
②	バスケット
③	蓋
④	締付ノブ
⑤	ラブコック
⑥	パッキン

●塗　装　：　クリーム色（10YR-9/1）

型　式	入出口接続口径/規格	排水接続口径/規格	L	H1	H2	H3	φD
SHCF-25	25A JIS10KF.	15A（Rc1/2）	360	409	247	112	250
SHCF-32	32A JIS10KF.	15A（Rc1/2）	360	409	247	112	250
SHCF-40	40A JIS10KF.	15A（Rc1/2）	360	409	247	112	250
SHCF-50	50A JIS10KF.	15A（Rc1/2）	360	409	247	112	250
SHCF-65	65A JIS10KF.	15A（Rc1/2）	380	473	290	147	300
SHCF-80	80A JIS10KF.	15A（Rc1/2）	380	473	290	147	300
SHCF-100	100A JIS10KF.	15A（Rc1/2）	636	785	515	255	400
SHCF-125	125A JIS10KF.	15A（Rc1/2）	636	785	515	255	400

ステンレス製 ヘアーキャッチャー SHCS-65/80MMA

●内部目視タイプ

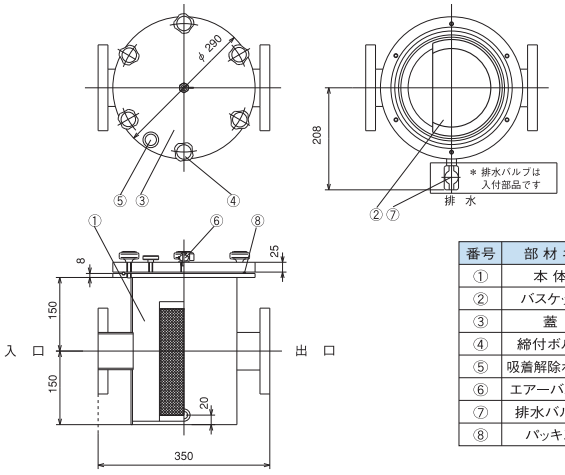

番号	部 材 名
①	本 体
②	バスケット
③	蓋
④	締付ボルト
⑤	吸着解除ボルト
⑥	エアーバルブ
⑦	排水バルブ
⑧	パッキン

型　式	入口接続口径/規格	出口接続口径/規格	排水接続口径/規格
SHCS-65MMA	65A JIS10K F.	65A JIS10K F.	15A
SHCS-80MMA	80A JIS10K F.	80A JIS10K F.	15A

ステンレス製 ヘアーキャッチャー SHCS-100/125MMA

●内部目視タイプ

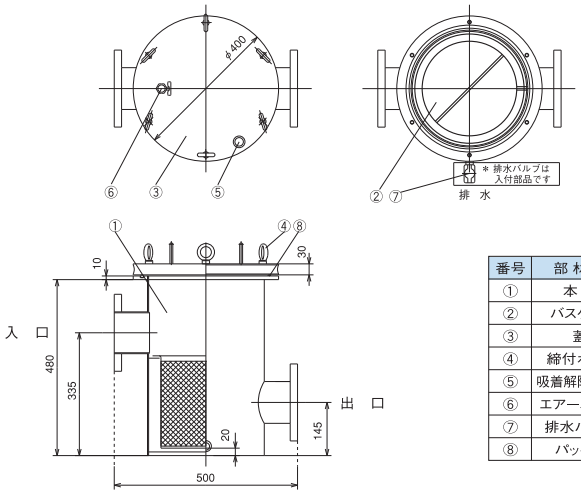

番号	部 材 名
①	本 体
②	バスケット
③	蓋
④	締付ボルト
⑤	吸着解除ボルト
⑥	エアーバルブ
⑦	排水バルブ
⑧	パッキン

型　式	入口接続口径/規格	出口接続口径/規格	排水接続口径/規格
SHCS-100MMA	100A JIS10K F.	100A JIS10K F.	15A
SHCS-125MMA	125A JIS10K F.	125A JIS10K F.	15A

ステンレス製 ヘアーキャッチャー SHCS-32.40.50CMH

●ワンタッチハンドル型

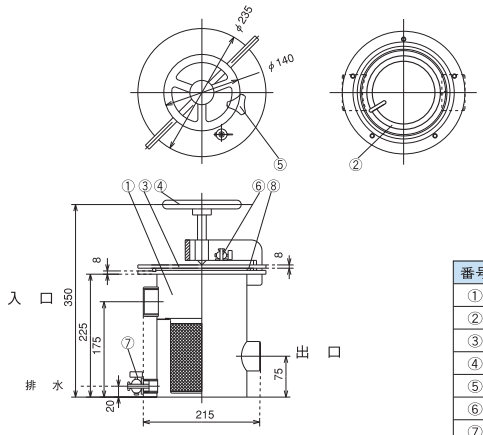

番号	部 材 名
①	本 体
②	バスケット
③	蓋
④	締付ハンドル
⑤	把 手
⑥	エアーバルブ
⑦	排水バルブ
⑧	パッキン

型　式	入口接続口径/規格	出口接続口径/規格	排水接続口径/規格
SHCS-32CMH	32A ソケット（Rp1 1/4）	32A ソケット(Rp1 1/4)	15A
SHCS-40CMH	40A ソケット（Rp1 1/2）	40A ソケット(Rp1 1/2)	15A
SHCS-50CMH	50A ソケット(Rp 2)	50A ソケット(Rp 2)	15A

ステンレス製 ヘアーキャッチャー SHCS-65(H).80(H)

●ワンタッチハンドル型

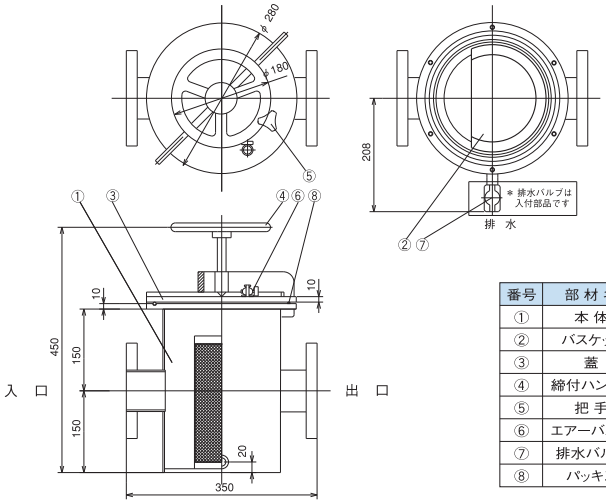

番号	部 材 名
①	本 体
②	バスケット
③	蓋
④	締付ハンドル
⑤	把 手
⑥	エアーバルブ
⑦	排水バルブ
⑧	パッキン

型　式	入口接続口径/規格	出口接続口径/規格	排水接続口径/規格
SHCS-65(H)	65A JIS10K F.	65A JIS10K F.	15A
SHCS-80(H)	80A JIS10K F.	80A JIS10K F.	15A